dett A) C.T.
(in fase di definizione)

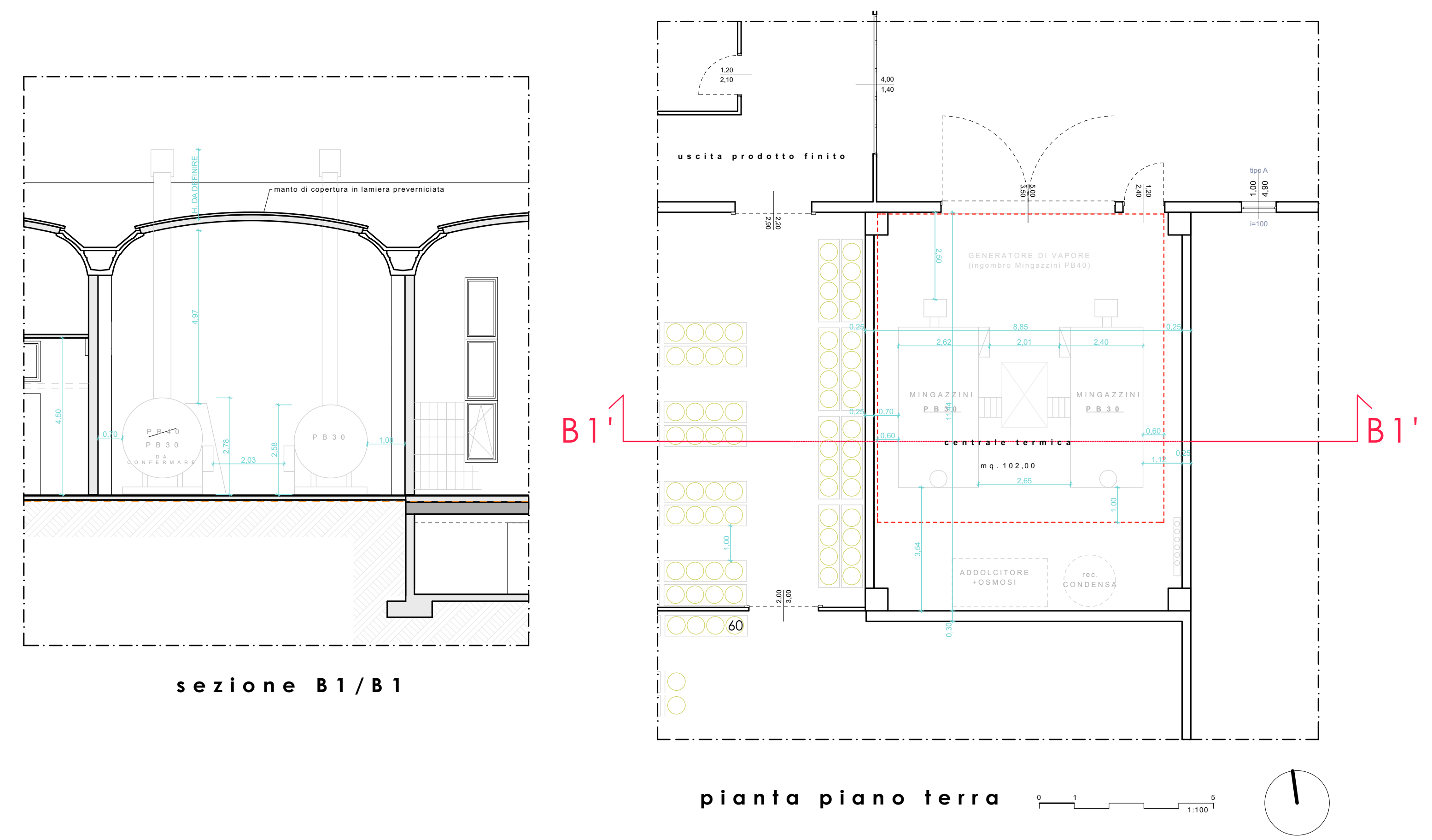

N.B. le caratteristiche si riferiscono al MOD. PB 40 - IN FASE DI VALUTAZIONE IMPIEGO DEL GEN. MOD. PB 30 (n. 1+ausiliario)

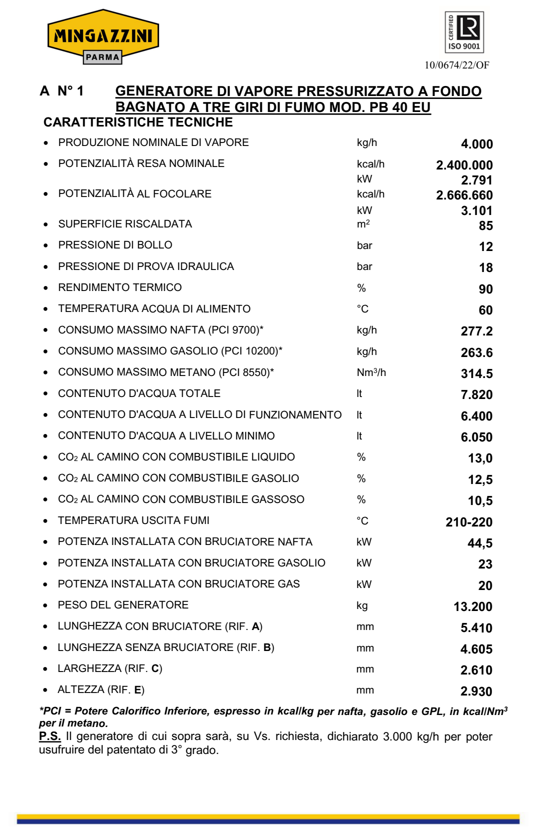

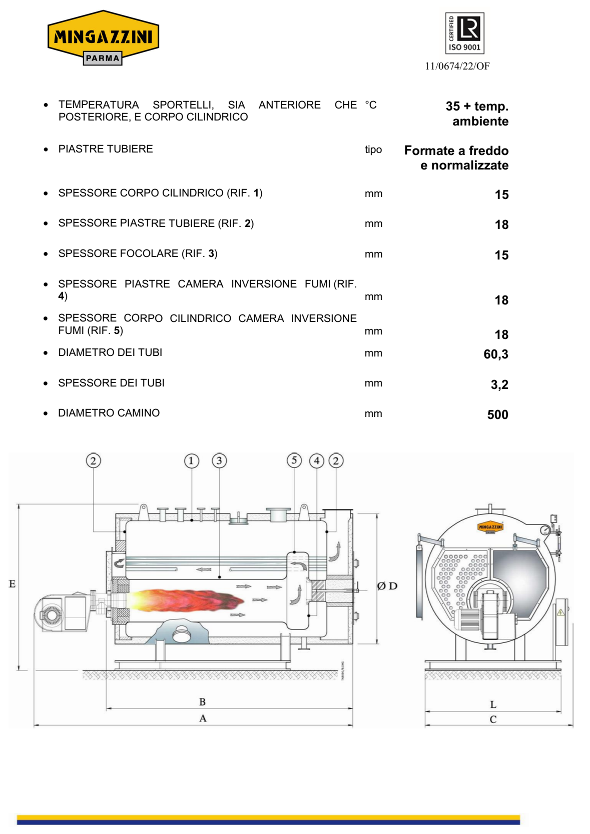

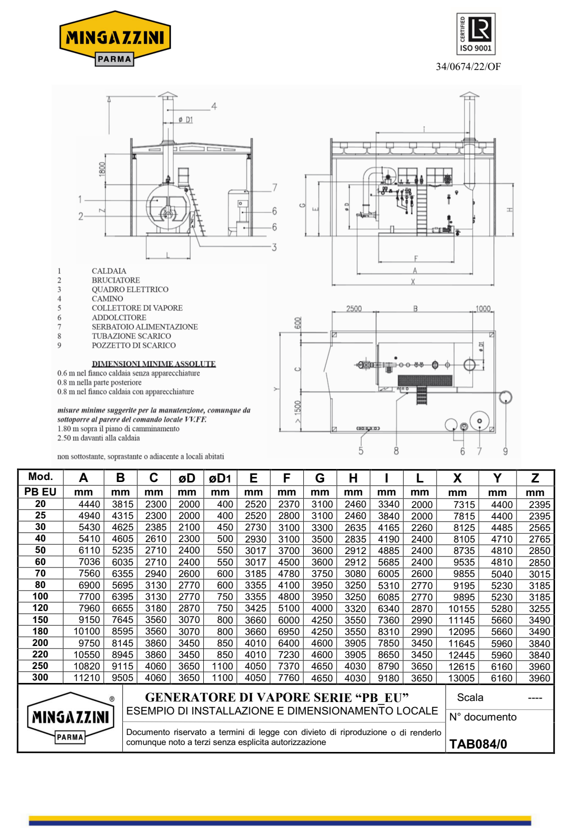

LEGENDA

- Fabbricati esistenti
- Fabbricati di nuova edificazione
- Fabbricati ad uso zootecnico (altra ditta - Az.Agr. Boldini Albino Ivan)
- Superficie non permeabile -piazzali e strade
- Superfici permeabili a verde

LINEA ACQUE NERE ASSIMILABILI ALLE DOMESTICHE

- FB — Fossa chiarificatrice tipo Imhoff
- Tubazione interrata in Pvc rigido, serie 302 termoresistente (con indicato il diametro esterno in mm) per lo scarico a gravità delle acque
- P — Pozzetto di raccolta ed ispezione di tipo prefabbricato in cemento

LINEA ACQUE REFLUE INDUSTRIALI

- DEG — Vasca di raccolta e deflusso delle acque
- Tubazione interrata in Pvc rigido, serie 302 termoresistente (con indicato il diametro esterno in mm) per lo scarico a gravità delle acque
- Piletta di scarico a pavimento
- Pozzetto di raccolta ed ispezione di tipo prefabbricato in cemento

LINEA ACQUE REFLUE INDUSTRIALI POST-DEPURAZIONE

- Tubazione interrata in Pvc rigido, serie 302 termoresistente (con indicato il diametro esterno in mm) per lo scarico a gravità delle acque
- Pozzetto di raccolta ed ispezione di tipo prefabbricato in cemento
- Pozzetto di immissione, ispezione e campionamento, di tipo prefabbricato in cemento

LINEA ACQUE DI CONDENSA O RAFFREDDAMENTO

- UTA magazzini stagionatura e aree di lavorazione (unità trattamento aria e condizionamento)
- Tubazione interrata in Pvc rigido, serie 300 normale (con indicato il diametro esterno in mm) per lo scarico a gravità delle acque
- Pozzetto di immissione, ispezione e campionamento, di tipo prefabbricato in cemento

LINEA ACQUE METEORICHE

- Pozzetto di raccolta ed ispezione di tipo prefabbricato in cemento
- Pozzetto per raccolta acque da piazzali con caditoia, di tipo prefabbricato in cemento
- Pozzetto ad anelli forati in cemento per dispersione acque nel sottosuolo
- Tubazione interrata in Pvc rigido, serie normale grigio 300/302 (con indicato il diametro esterno in mm) per lo scarico a gravità delle acque
- Pluviali provenienti dalle coperture dei fabbricati non allacciati alla linea, con dispersione diretta nel terreno naturale

LINEA ADDUZIONE ACQUA POTABILE

- Tubazione interrata in polietilene ad alta densità (PEAD) UNI 12202 per fluidi in pressione
- Pozzo privato per emungimento acqua potabile (Aut. Prov. n....

- Generatori di vapore e di calore (tab. A)

Generatori di vapore e di calore (tab. A)

ID./N°	MARCA/MODELLO	POT MAX (KW)	PRODUZIONE	LINEA DI PRODUZIONE	PROCESSO CHE ORIGINA	MATERIALE CAMINO	DIAMETRO INT. BOCCA (mm)	DIREZIONE USCITA	H. BOCCA DA SUOLO (metri)	COORDINATE GEOGRAFICHE
G1	RIELLO 24 KIS 3S	24	ACQUA CALDA	PRERISCALDAMENTO GAS GPL PER ALIMENTAZIONE IMP. VAPORE	BRUCIATORE GPL	ACCIAIO	90	VERTICALE	2,50	45.39773 - 10.35853
G2	MINGAZZINI PVR20	1550	VAPORE	COTTURA LATTE/CAGLIATA	BRUCIATORE GPL	ACCIAIO	400	VERTICALE	10,00	45.39764 - 10.35858
G3	ICI S.P.A.- SIXEN 2000	1514	VAPORE	COTTURA LATTE/CAGLIATA	BRUCIATORE GPL	ACCIAIO	350	VERTICALE	10,00	45.39761 - 10.35858
G4	ECOMAX 10 2F	104	ACQUA CALDA	IMP. TECNOLOGICO TRATTAMENTO ARIA MAGAZZINI STAGIONATURA	BRUCIATORE GASOLIO	ACCIAIO	200	VERTICALE	9,00	45.39660 - 10.35911
G5	RIELLO MOD. TREGI 3K	23,90	ACQUA CALDA	ACQUA CALDA AD USO SANITARIO/RISCALDAMENTO RESIDENZA	BRUCIATORE GASOLIO	ACCIAIO	125	VERTICALE	9,00	45.39648 - 10.35984
G6	RIELLO MOD. 3300 63	73,00	ACQUA CALDA	IMP. TECNOLOGICO CONDIZIONAMENTO ARIA (STANZA CALDA)	BRUCIATORE GASOLIO	ACCIAIO	160	VERTICALE	9,00	45.39648 - 10.35984
G7	IMMERGAS EOLO 24	24,00	ACQUA CALDA	ACQUA CALDA AD USO SANITARIO/RISCALDAMENTO RESIDENZA	BRUCIATORE GPL	ACCIAIO	125	ORIZZONTALE	7,00	45.39674 - 10.35997
G8	ICI S.P.A. mod. FX100N	70,00	ACQUA CALDA	IMP. TECNOLOGICO (MICROFILTRAZIONE SALAMOIA LOC. SALINA)	BRUCIATORE GPL	ACCIAIO	250	VERTICALE	3,50	45.39656 - 10.36033
G9	COSMOGAS CIELODENS 34C	34,00	ACQUA CALDA	IMP. TECNOLOGICO TRATTAMENTO ARIA MAGAZZINI STAGIONATURA	BRUCIATORE GPL	ACCIAIO	125	VERTICALE	3,50	45.39686 - 10.36048
G10	COSMOGAS CIELODENS 34C	34,00	ACQUA CALDA	IMP. TECNOLOGICO TRATTAMENTO ARIA MAGAZZINI STAGIONATURA	BRUCIATORE GPL	ACCIAIO	125	VERTICALE	3,50	45.39703 - 10.36053
G11	MINGAZZINI PB30	2500 DA VERIFICARE	VAPORE	COTTURA LATTE/CAGLIATA	BRUCIATORE GPL	ACCIAIO	450	VERTICALE	11,00	45.39637 - 10.35986
G12	MINGAZZINI PB30	2500 DA VERIFICARE	VAPORE	COTTURA LATTE/CAGLIATA	BRUCIATORE GPL	ACCIAIO	450	VERTICALE	11,00	45.39638 - 10.35984

COMMITTENTE **CASEIFICIO S.ANTONIO S.r.l.**
via Dugali mattina n. 2, Montichiari (BS)

PROGETTO **AMPLIAMENTO CASEIFICIO PER LA PRODUZIONE DI FORMAGGIO GRANA PADANO DOP**
Impianto con riconoscimento N.° IT 03/065 CE

PRATICHE PRECEDENTI:

TAVOLA **PROGETTO DEFINITIVO**
- PLANIMETRIA GENERALE RETI TECNOLOGICHE

TAV. N° **9** REV.6 SCALA 1/500 DIS. N° 25/21

STATO AGGIORNAMENTI

REV. N°	TIPO DI MODIFICA	DATA
04	sviluppo progetto preliminare	01/12/2021
05	aggiornamento distribuzione interna locali (salatoio, ufficio al p.1 e zona lavorazione latte)	02/02/2022
06	sviluppo progetto definitivo	21/09/2022

Il committente

Il tecnico incaricato

SPAGNOLI Geom. VALERIO — COLLEGIO DEI GEOMETRI DELLA PROVINCIA DI BRESCIA — N. 5777 — Montichiari

PROGETTAZIONE
GEOMETRA SPAGNOLI VALERIO
Montichiari (Bs) via San Pietro, 64 t. 030/7284181 _ 333.3220520

Le informazioni contenute in questo documento sono strettamente riservate: è proibito qualsiasi uso, copia o divulgazione delle informazioni ricevute.